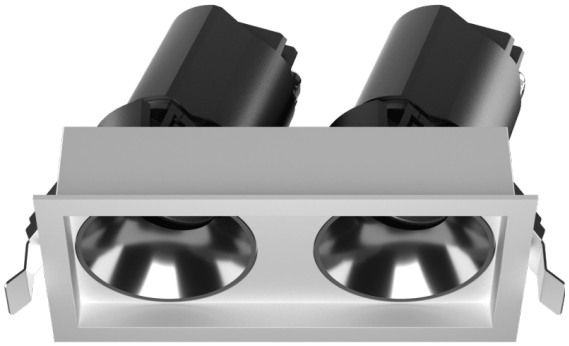

ZENITH IP65SX2

Código artículo	**86.D285.0423.02**
Tipo de producto	**Indoor**
Categoría	**Downlights**
Familia	**ZENITH**
Subfamilia	**ZENITH IP65SX2**
Pictograms	

Dimensions	
Product dimensions (mm)	**130*69xH75mm**

Esquema

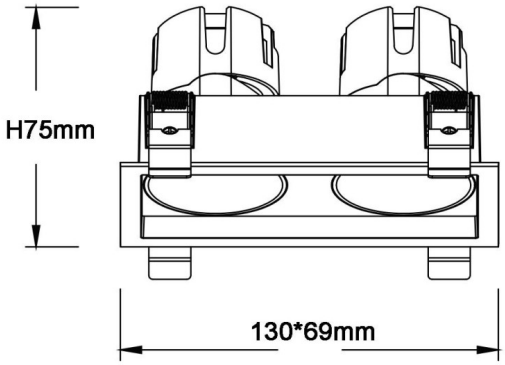

Producto	
Potencia real (W)	**2X7**
Flujo luminoso real (lm)	**2X560**
Eficacia luminosa (lm/W)	**80**
Ángulo de apertura	**24**
Tiempo de vida	**50000 h L80B10**
IP	**65**
U. G. R	**19**
Equipo	**DALI**
Temperatura de color (K)	**4000**
Consistencia de color (SDCM)	**SDCM3**
CRI	**90**